ЗАКАЗАТЬ

ООО НАУЧНО-ПРОИЗВОДСТВЕННОЕ ПРЕДПРИЯТИЕ
ИРВИС

ШКАФ КИП-ИРВИС-1

РУКОВОДСТВО ПО ЭКСПЛУАТАЦИИ
ПАСПОРТ
ИРВС 8822.0000.000 РЭ ПС



Версия 1.0/06.2022

Содержание

1 Введение ... 3
2 Инструкции по безопасности ... 4
3 Описание и работа ... 5
3.1 Назначение изделия ... 5
3.2 Технические характеристики ... 5
3.3 Состав изделия ... 5
3.4 Маркировка ... 6
3.5 Упаковка ... 6
4 Использование по назначению ... 7
4.1 Эксплуатационные ограничения ... 7
4.2 Подготовка к использованию ... 7
4.3 Порядок использования ... 7
5 Техническое обслуживание и ремонт ... 8
5.1 Меры безопасности ... 8
5.2 Общие указания ... 8
5.3 Возможные неисправности и способы их устранения ... 8
6 Транспортирование и хранение ... 9
7 Паспорт ... 10
7.1 Гарантия ... 10
7.2 Комплект поставки ... 10
7.3 Свидетельство о приемке ... 10
8 Приложение А ... 11

1 Введение

Настоящий документ является объединенным эксплуатационным документом (руководство по эксплуатации и паспорт) изделия Шкаф КИП-ИРВИС-1 и предназначен для ознакомления с устройством, принципом работы, монтажом и правилами эксплуатации, а также удостоверяет гарантии предприятия-изготовителя.

Версия: 3.0/06-2022.

Для просмотра электронной версии данного документа рекомендуется использовать программное обеспечение Adobe Acrobat Reader DC.

Предприятие-изготовитель ведет постоянную работу над совершенствованием изделия. Версия документа, учитывающая последние изменения, размещена на сайте ООО НПП «Ирвис».

Сокращения, используемые в документе

БИП	Блок Интерфейса и Питания
БСНН	Безопасное Сверхнизкое Напряжение
ГОСТ	Государственный Стандарт
КИП	Контрольно-Измерительный Прибор
ОТК	Отдел Технического Контроля
ПУГ	Пункт Учета Газа
ПУЭ	Правила Устройства Электроустановок
РЭ	Руководство по Эксплуатации
ТД	Техническая Документация
ТУ	Технические Условия
ЭД	Эксплуатационная Документация
DIN	Deutsches Institut für Normung e.V.
GSM	Global System for Mobile Communications
	(Глобальный стандарт цифровой мобильной сотовой связи)

Знаки, применяемые в документе



Внимание! Важно!

Указывает на строгое действие предписания, невыполнение которого может привести к повреждению или выходу оборудования из строя, а также нанесению вреда здоровью.



Информация

Дает дополнительные рекомендации, информирует об особенностях оборудования, или выполняемого действия. Указывает на наличие информации, которую следует принять к сведению.

2 Инструкции по безопасности

2.1.1



Прежде чем приступать к монтажу и эксплуатации изделия, а также перед проведением любых работ с оборудованием, входящим в его состав, обязательно ознакомьтесь с данным документом.

2.1.2 Использование изделия допускается строго по назначению, квалифицированным персоналом.

2.1.3 Все мероприятия по обслуживанию изделия и входящего в его состав оборудования необходимо проводить в строгом соответствии с их ЭД и ТД. При работе учитывать местные, специфические для конкретной установки условия и присущие данным процессам опасности.

2.1.4 Не подвергать изделие механическим воздействиям, воздействиям агрессивных сред, способным привести к его деформации или разрушению.

2.1.5 Подъем и транспортировку изделия осуществлять только исправными, предназначенными для этого устройствами и механизмами, с соблюдением всех соответствующих мер безопасности.

3 Описание и работа

3.1 Назначение изделия

3.1.1 Шкаф КИП-ИРВИС-1 (далее – шкаф КИП) предназначен для установки вторичной аппаратуры узлов учёта газа, других контрольно-измерительных приборов, приборов автоматики и телемеханики.

3.1.2 Шкаф КИП также предназначен для комплектования пунктов учёта газа ИРВИС-ПУГ.

3.1.3 Шкаф КИП может использоваться самостоятельно, как шкаф для размещения КИП и приборов автоматики, требующих для нормальной работы температуру окружающей среды соответствующей температуре эксплуатации приборов.

3.2 Технические характеристики

3.2.1 Основные технические характеристики шкафа КИП представлены в таблице 1.

Таблица 1 – Основные технические характеристики

Наименование	Значение
Габаритные размеры (В×Ш×Г), мм	600×500×200
Масса, не более, кг	25
Рабочий диапазон температур, °С	Соответствует диапазону температур используемого БИП
Степень пыле-влагозащиты	IP54

3.2.2 Полные технические характеристики входящего в состав шкафа-КИП оборудования приведены в ЭД и ТД на это оборудование.

3.3 Состав изделия

3.3.1 Шкаф КИП представляет собой термоизолированный металлический корпус с закрывающейся на замки дверцей. Внутри корпуса расположено шасси, на котором монтируется вторичная аппаратура узлов учета газа на базе расходомеров-счетчиков ИРВИС.

3.3.2 Для крепления шкафа КИП на несущей поверхности предусмотрены два монтажных рельса, расположенные на внешней стороне задней стенки.

3.3.3 Общий вид шкафа КИП с одним из возможных вариантов компоновки представлен на рисунке 1.

3.3.4 По заказу шкаф КИП может быть укомплектован устройством телеметрии (ИРВИС-Извещатель или GSM-модем);

3.3.5 Для монтажа БИП в соответствующем месте на шасси установлена DIN-рейка. В местах размещения дополнительного оборудования также предусмотрена DIN-рейка.



Рисунок 1 – Общий вид шкафа КИП[1]

1 – Корпус; 2 – Шасси; 3 – Дверца.

3.4 Маркировка

3.4.1 На боковой поверхности шкафа КИП прикреплена табличка, на которую нанесены:

- наименование и товарный знак предприятия-изготовителя;
- условное обозначение, заводской номер по системе нумерации предприятия-изготовителя;
- степень защиты от проникновения воды и пыли;
- год изготовления;

3.4.2 На внешней стороне дверцы шкафа КИП нанесен знак «3 класс опасности поражения электрическим током».

3.4.3 Маркировка транспортной тары должна соответствовать ГОСТ 14192-96, чертежам предприятия-изготовителя, иметь основные, дополнительные и информационные надписи, условное обозначение упакованного расходомера-счетчика, а также манипуляционные знаки: «Осторожно, хрупкое», «Верх, не кантовать», «Боится сырости».

3.5 Упаковка

3.5.1 Шкаф КИП, изготовленный предприятием-изготовителем, принятый ОТК предприятия-изготовителя, подвергается упаковке согласно ТУ предприятия-изготовителя.

Примечание:
[1] На рисунке представлен один из возможных вариантов компоновки.

4 Использование по назначению

4.1 Эксплуатационные ограничения

4.1.1 Использовать только в зоне 2 (ГОСТ Р 30852.0–2002), в зоне класса B-Iг по ПУЭ.

4.2 Подготовка к использованию

4.2.1 Смонтировать шкаф КИП на несущую поверхность согласно приложению А. Крепление шкафа КИП осуществляется с помощью болтов, гайки которых вставляются в монтажные рельсы, расположенные горизонтально на внешней стороне задней стенки шкафа КИП.

4.2.2 Установить в шкаф КИП дополнительные приборы и оборудование.

4.2.3



При монтаже и подключении в шкафу КИП дополнительного оборудования руководствоваться соответствующими документами по монтажу и подключению.

4.2.4



Подключение шкафа КИП должно производиться обученным персоналом, имеющим соответствующие допуски на проведение подобного вида работ или монтажными организациями в соответствии с их нормами и инструкциями при наличии соответствующей лицензии. Заземление шкафа обязательно!

4.3 Порядок использования

4.3.1 Установить прибор на предусмотренное место в шкафу КИП.

4.3.2 Установить дополнительное оборудование согласно ТД на это оборудование.

4.3.3 Произвести соединение кабелей согласно РЭ на все монтируемое оборудование, включая кабели связи.

4.3.4 Подать питание на оборудование.

5 Техническое обслуживание и ремонт

5.1 Меры безопасности

5.1.1 Технический персонал, обслуживающий шкаф КИП и дополнительное оборудование, должен быть ознакомлен с соответствующими пунктами руководств по эксплуатации дополнительного оборудования, инструкциями по технике безопасности (ГОСТ 12.2.007.0–75, ГОСТ 12.3.019–80) и другими документами, регламентирующими применение электрооборудования.

5.2 Общие указания

5.2.1 Рекомендуется проводить периодическое техническое обслуживание шкафа КИП.

5.2.2 График проведения технического обслуживания составляет соответствующая служба эксплуатирующей организации.

5.2.3 Проведение технического обслуживания осуществляет соответствующая служба эксплуатирующей организации или организация-подрядчик.

5.2.4 Техническое обслуживание должно включать в себя внешний осмотр, очистку от пыли, поджатие клемм, проверку работоспособности, снятие средств измерений и автоматизации для ремонта и для своевременного предоставления их на поверку и т.д.

5.2.5 Текущий ремонт может включать в себя часть работ по техническому обслуживанию и дополнительные работы, например, такие как: замену элементов питания средств измерения отработавших ресурс, устранение мелких поломок; проверку качества изоляции и состояния цепей измерения и питания средств измерения; восстановление уплотнений и теплоизоляции и т.д.

5.3 Возможные неисправности и способы их устранения

5.3.1 Возможные неисправности в работе входящего в шкаф КИП оборудования, причины их вызывающие и способы устранения приведены в ЭД и ТД на это оборудование

6 Транспортирование и хранение

6.1.1 Условия транспортирования шкафа КИП в упаковке должны соответствовать условиям хранения согласно разделу 5 ГОСТ 15150 69.

6.1.2 Транспортирование шкафа КИП в упаковке предприятия-изготовителя может проводиться любым видом транспорта в соответствии с правилами перевозки грузов для этого вида транспорта. Срок пребывания в условиях транспортирования не более 3 месяцев.

6.1.3 Во время погрузочно-разгрузочных работ и транспортирования шкаф КИП не должен подвергаться резким ударам и воздействию атмосферных осадков.

6.1.4 Шкаф КИП в упакованном виде должен храниться с соблюдением условий хранения по ГОСТ 15150–69, группа условий хранения 1.

7 Паспорт

7.1 Гарантия

7.1.1 Предприятием-изготовителем устанавливается гарантийный срок в 12 месяцев со дня ввода изделия в эксплуатацию, но не более 18 месяцев со дня выпуска из производства при соблюдении условий транспортирования, хранения и эксплуатации.

7.1.2 Средний срок службы шкафа КИП не менее 12 лет.

7.1.3 Адрес предприятия-изготовителя: Россия, Татарстан, г. Казань, ул. Восстания, д. 98 Н (Технополис «Химград»), тел.: 8 (843) 212-56-29.

Почтовый адрес: 420075, г. Казань, а/я 133.

7.2 Комплект поставки

7.2.1 Комплект поставки шкафа КИП представлен в таблице 3.

Таблица 3 – Комплект поставки шкафа КИП

Наименование	Тип/модель/маркировка	Количество
Шкаф КИП-ИРВИС-1	ИРВС 8822.0000.000	1
Крепежный комплект	ИРВС 8822.0500.000	1
Руководство по эксплуатации. Паспорт	ИРВС 8822.0000.000 РЭ ПС	1

7.3 Свидетельство о приемке

Заводской номер изделия _____

Дата изготовления _____ 20____ г.

Дата приёмки _____ 20____ г.

Представитель ОТК:

_____ /_____/ штамп ОТК

подпись расшифровка

М.П.

8 Приложение А

8.1.1 Схема крепления шкафа ИРВИС-КИП на несущую поверхность.

Монтаж узлов крепления.

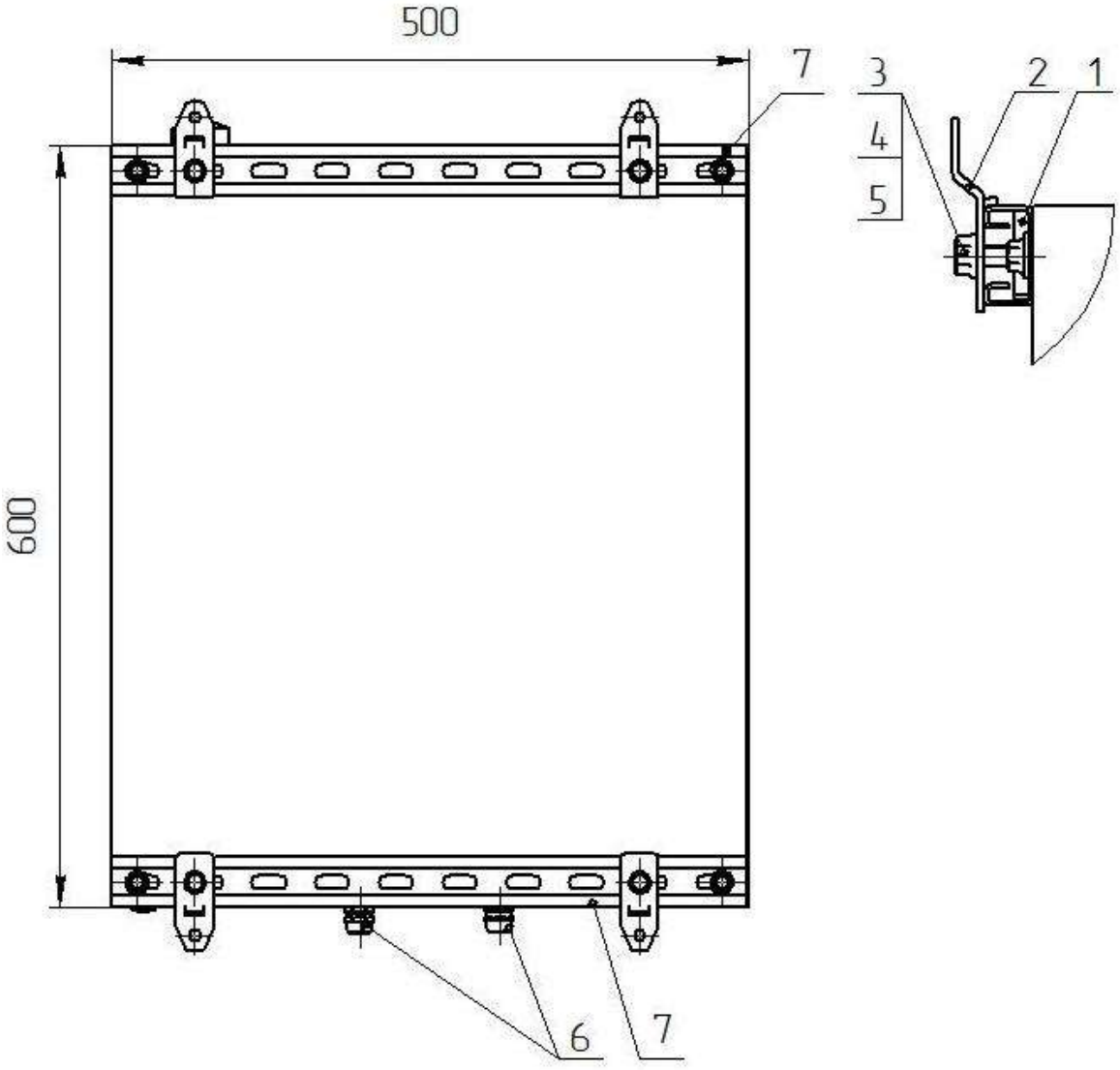

1 – Гайка CM140600HDZ; 2 – Кронштейн R5A55; 3 – Шайба 6 ГОСТ 11371; 4 – Шайба 6 ГОСТ 6402; 5 – Болт М6х22 ГОСТ 50793; 6 –Кабельный ввод М20 IP68 (d кабеля 6-12 мм); 7- профиль BPL2105.

ЗАКАЗАТЬ